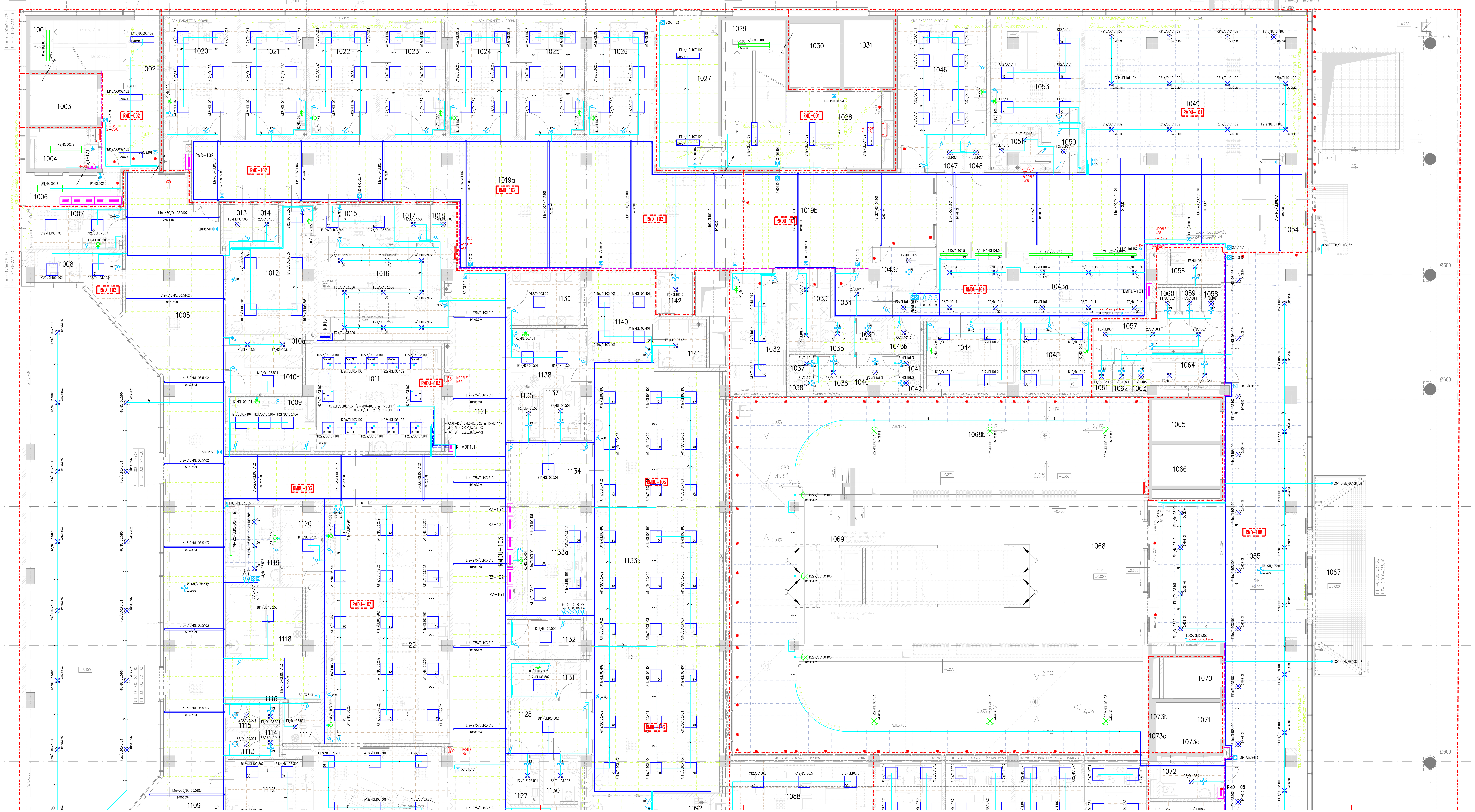

Zapojení svítidel s DALI předřadníky

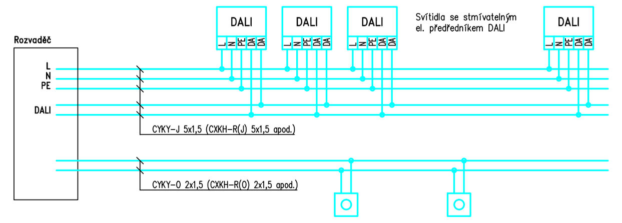

Zapojení stmívatelných svítidel s DALI předřadníky ovládaných pomocí otočných DALI stmívačů

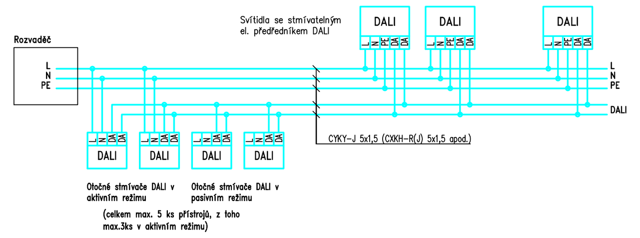

LEGENDA:

- Instalační spínače a tlačítka pod omítku, 10AX/250V AC, IP20
- Instalační spínače a tlačítka s orientační doutnavkou pod omítku, 10AX/250V AC, IP20
- Instalační spínače a tlačítka se signalizační doutnavkou pod omítku, 10AX/250V AC, IP20
- Instalační spínače a tlačítka pod omítku, 10AX/250V AC, IP44
- Instalační spínače a tlačítka na omítku, 10AX/250V AC, IP44
- DL — Stmívač pro systém DALI s otočným ovládáním a tlačítkovým spínáním, 230V AC, IP20
- IRx — Infrapasivní čidlo na stropě (typ dle technické specifikace)
- DA-SX — DALI multisenzor na stropě (typ dle technické specifikace)

POZNÁMKA:
1) BARVY SPÍNAČŮ – BÍLÁ (VYJMA PROSTORŮ VIZ NÍŽE)
2) BARVY SPÍNAČŮ VE VYBRANÝCH NEZDRAVOTNICKÝCH PROSTORÁCH (RECEPCE, VEŘEJNÉ CHODBY A SCHODIŠTĚ) PROVÉST DLE POŽADAVKU ARCHITEKTA (VIZ PD INTERIÉRU)

Výška:	neoznačených spínačů a tlačítek (S.H.)	1200 mm
	neoznačených nástěnných svítidel (S.H.)	2300 mm

LEGENDA SVÍTIDEL:

		Předřadník	Ra	Krytí	Rozměr	Instalace
A11	LED svítidlo pro čisté prostory	EP	>90	IP54	599x599x90	M600, spodní montáž
A11s	LED svítidlo pro čisté prostory	DALI	>90	IP54	599x599x90	M600, spodní montáž
A12	LED svítidlo pro čisté prostory	EP	>90	IP54	595x595x90	M600, horní montáž
A12s	LED svítidlo pro čisté prostory	DALI	>90	IP54	595x595x90	M600, horní montáž
B11	LED svítidlo pro čisté prostory	EP	>80	IP54	599x599x90	M600, spodní montáž
B11s	LED svítidlo pro čisté prostory	DALI	>80	IP54	599x599x90	M600, spodní montáž
B12	LED svítidlo pro čisté prostory	EP	>80	IP54	595x595x90	M600, horní montáž
B12s	LED svítidlo pro čisté prostory	DALI	>80	IP54	595x595x90	M600, horní montáž
B22	LED svítidlo pro čisté prostory	EP	>80	IP54	595x595x90	M600, horní montáž
B22s	LED svítidlo pro čisté prostory	DALI	>80	IP54	595x595x90	M600, horní montáž
C11	LED svítidlo s mřížkou	EP	>80	IP20	599x599x90	M600, spodní montáž
C11s	LED svítidlo s mřížkou	DALI	>80	IP20	599x599x90	M600, spodní montáž
C12	LED svítidlo s mřížkou	EP	>80	IP20	595x595x90	M600, horní montáž
C12s	LED svítidlo s mřížkou	DALI	>80	IP20	595x595x90	M600, horní montáž
C22	LED svítidlo s mřížkou	EP	>80	IP20	595x595x90	M600, horní montáž
C22s	LED svítidlo s mřížkou	DALI	>80	IP20	595x595x90	M600, horní montáž
D11	LED svítidlo s opálovým krytem	EP	>80	IP20	599x599x90	M600, spodní montáž
D11s	LED svítidlo s opálovým krytem	DALI	>80	IP20	599x599x90	M600, spodní montáž
D12	LED svítidlo s opálovým krytem	EP	>80	IP20	595x595x90	M600, horní montáž
D12s	LED svítidlo s opálovým krytem	DALI	>80	IP20	595x595x90	M600, horní montáž
E11	LED svítidlo s opálovým krytem	EP	>80	IP20	1199x299x90	M600, spodní montáž
E11s	LED svítidlo s opálovým krytem	DALI	>80	IP20	1199x299x90	M600, spodní montáž
F1	LED svítidlo kruhové vestavné	EP	>80	IP44	D230x85	Spodní montáž
F1s	LED svítidlo kruhové vestavné	DALI	>80	IP44	D230x85	Spodní montáž
F11s	LED svítidlo kruhové vestavné	DALI	>80	IP44	D230x85	Spodní montáž
F2	LED svítidlo kruhové vestavné	EP	>80	IP44	D230x85	Spodní montáž
F2s	LED svítidlo kruhové vestavné	DALI	>80	IP44	D230x85	Spodní montáž
F21s	LED svítidlo kruhové vestavné	DALI	>80	IP44	D230x85	Spodní montáž
F3	LED svítidlo kruhové vestavné	EP	>80	IP44	D260x85	Spodní montáž
F6s	LED svítidlo čtvercové vestavné	DALI	>80	IP44	270x270x90	Spodní montáž
G1	LED svítidlo kruhové vestavné	EP	>80	IP20	D230x85	Spodní montáž
G2	LED svítidlo kruhové vestavné	EP	>80	IP20	D230x85	Spodní montáž
H21	LED svítidlo pro čisté prostory	EP	>90	IP65	599x599x90	M600, spodní montáž
H22s	LED svítidlo pro čisté prostory	DALI	>90	IP54	595x595x90	M600, horní montáž
H42s	LED svítidlo pro čisté prostory	DALI	>90	IP54	595x595x90	M600, horní montáž
J11s	LED svítidlo s opálovým krytem	DALI	>80	IP20	599x299x90	M600, spodní montáž
K1s	LED svítidlo s opálovým krytem	DALI	>80	IP54	588x120x69	stropní přisazené
K3s	LED svítidlo s opálovým krytem	DALI	>80	IP54	1432x120x69	stropní přisazené
L1s-xxx	LED svítidlo vestavné liniové	DALI	>80	IP20	Lx104x91	Spodní montáž
L2s-xxx	LED svítidlo vestavné liniové	DALI	>80	IP20	Lx104x91	Spodní montáž
P1	LED svítidlo průmyslové plastové	EP	>80	IP66	1280x152x102	Přisazené
P2	LED svítidlo průmyslové plastové	EP	>80	IP66	1580x152x102	Přisazené
R1	LED reflektor čtvercový	EP	>80	IP65	83x83x95	Širokozářič
R2, R2s	LED reflektor čtvercový	EP/DALI	>80	IP65	146x146x123	Širokozářič
R3, R3s	LED reflektor čtvercový	EP/DALI	>80	IP65	146x146x123	Hlubokozářič
S1, S1s	LED svítidlo průmyslové kovové	EP/DALI	>80	IP66	1580x152x102	Přisazené
T	LED svítidlo průmyslové kruhové	EP	>80	IP54	D260x110	Stropní/nástěnné
V1-xxx	LED svítidlo závěsné liniové	EP	>80	IP20	Lx37x75	Lankové závěsy
V1s-xxx	LED svítidlo závěsné liniové	DALI	>80	IP20	Lx37x75	Lankové závěsy
XY	Svítidlo jež je součástí dodávky podhledu vestavby OS					

POZNÁMKA:

– Volně vedené kabelové elektrorozvody v prostoru CHUC, v prostoru lůžkového oddělení, oddělení JIP, ARO, operačních sálů apod. (dle PD Požárně-bezpečnostní řešení, ČSN 73 0848 a souvisejících norem a vyhl. 23/2008Sb v platném znění (úprava dle vyh.268/2011Sb)) budou provedeny bezhalogenními kabely s třídou reakce na oheň B2cas1d0. Rozvody pod omítkou nebo nad požárně odolným podhledem (třídy EI-Sxx) mohou být i v těchto prostorách provedeny klasickými PVC kabely.
– Volně vedené elektrorozvody v ostatních prostorách mimo výše vyjmenované mohou být provedeny klasickými PVC kabely (CYKY, H07V apod.)

– V prostorách s rastrovými podhledy budou horizontální rozvody vedeny v instalačních žlabech a lištách nad podhledy. Vertikální rozvody zde budou vedeny pod omítku, v místech s obklady v trubkách po omítkou.
– V prostorách s rastrovými podhledy budou použity odbočné inst. krabice na povrch uložené nad pohledy, v místnostech se sádrokartónovými (SDK) podhledy krabice pod omítku umístěné pod úrovní SDK podhledů.
– Ve strojovnách a rozvodnách (VZT, EL, UT apod.) budou rozvody vedeny ve žlabech a lištách na povrchu.

– Svítidla označená "KL" jsou součástí dodávky kuchyňské linky (LED pásek v AL profilu umístěný pod závěsními skříňkami). Pro tato svítidla připravit spínaný vývod umístěný za závěsnými skříňkami, ponechat volný konec cca 1,5m.

– Jednotlivé vývody (vypínače, svítidla apod.) označit číslem daného okruhu (rámečky s popisovým polem, samolepky apod.).

– Prostupy kabelů mezi jednotlivými požárními úseky budou utěsněny protipožárními ucpávkami – viz PD PBŘ.
– Při nejasnostech, či nepředvídaných okolnostech je třeba kontaktovat projektanta, za účelem upřesnění dalších prací.
– Krytí a provedení rozvodů musí odpovídat předpokládanému použití jednotlivých místností a určení vnějších vlivů dle ČSN 33 2000-5-51 ed.3, rozvody v lékařských místnostech budou provedeny dle ČSN 33 2000-7-710, rozvody v koupelnách a umývárnách budou provedeny dle ČSN 33 2000-7-701 ed.2.
– Nedílnou součástí projektové dokumentace je technická zpráva a slepý rozpočet.

LEGENDA MÍSTNOSTÍ 1.NP

Č.M.	NÁZEV MÍSTNOSTI	PLOCHA (M2)	DRUH PODLAHY		POVRCH STĚN		STROP / PODHLED	S.V. PODHL.
1001	SCHODIŠTĚ	13,2	TERACO	T01/ T02	POHL. STĚRKA KERAM. OBKL. VÝTAHŮ	N7/ PSV	STĚRKA N7	–
1002	CHODBA	19,9	TERACO, ČISTÍCÍ ZÓNA	T10, K10	POHL. STĚRKA KERAM. OBKL. VÝTAHŮ	N7/ PSV	RASTR R7 SDK 5, SDK 10	3,10
1003	VÝTAH V1-PERSONÁL	8,9	–	–	NÁTĚR	N3	–	–
1004	SLABOPROUD	7,2	PVC ANTISTATIK	P10	NÁTĚR	N3	NÁTĚR N3	3,70
1005	CHODBA	68,4	TERACO	T10V, K10	NÁTĚR	N1b	RASTR 13	2,50
1006	SILNOPROUD	8,3	BETON + NÁTĚR	B10	NÁTĚR	N3	NÁTĚR N3	3,70
1007	DMZ-SLUŽBA EMERGENCY	10,4	PVC	P14	NÁTĚR KER. OBKLAD ZA UMYV.	N1c	RASTR 4b SDK 5	2,60/ 3,10
1008	VRCHNÍ SESTRA EMERGENCY	9,4	PVC	P14V	NÁTĚR KER. OBKLAD ZA UMYV.	N1c	RASTR 4b	2,60
1009	PŘÍPRAVA A PROBUZENÍ	12,85	PVC EL. VODIVÉ	P11	KER. OBKLAD DO PODHL.	N4	RASTR 1	2,60
1010a	SPRCHA SLUŽBA	4,4	PVC PROTISKLUZNÉ	P15	KER. OBKLAD DO PODHL.	N4	RASTR 5	2,50
1010b	SKLAD	7,55	PVC	P11a	NÁTĚR	N4	RASTR 4b	2,50
1011	ZÁKROKOVÝ SÁL	37,0	PVC EL. VODIVÉ	P11	KER. OBKLAD DO PODHL.	N4	RASTR 15	3,00
1012	SONO	22,9	PVC EL. VODIVÉ	P11	NÁTĚR KER. OBKLAD ZA LINKOU	N1c	RASTR 4b	2,70
1013	BOX	–	PVC	P11a	NÁTĚR	N1b	RASTR 5	2,50
1014	BOX	–	PVC	P11a	NÁTĚR	N1b	RASTR 5	2,50
1015	OVLADOVNA	8,2	PVC EL. VODIVÉ	P11	NÁTĚR	N1b	RASTR 4a	2,70
1016	RTG	33,5	PVC EL. VODIVÉ	P11 b	BARIT. OMÍTKA, NÁTĚR KER. OBKLAD ZA UMYV.	N5	RASTR 6	2,90 DLE LT
1017	BOX	–	PVC	P11a	NÁTĚR	N1c	RASTR 5	2,50
1018	BOX	–	PVC	P11a	NÁTĚR	N1c	RASTR 5	2,50
1019a	ČEKÁRNA	135,8	PVC	P12V	POHL. STĚRKA SLOUPŮ NÁTĚR	N7/ N1c	RASTR 13	2,60
1019b	CHODBA	46,9	TERACO	T10V	POHL. STĚRKA	N7	RASTR 13	2,60
1020	VYŠETŘOVNA+SÁDROVNA	23,0	PVC	P11a	NÁTĚR KER. OBKLAD ZA LINKOU	N1b/ N4	RASTR 4a SDK 5, SDK 8	2,70/ 3,10
1021	VYŠETŘOVNA	20,4	PVC	P11a	NÁTĚR KER. OBKLAD ZA LINKOU	N1b/ N4	RASTR 4a SDK 5, SDK 8	2,70/ 3,10
1022	VYŠETŘOVNA	20,4	PVC	P11a	NÁTĚR KER. OBKLAD ZA LINKOU	N1b/ N4	RASTR 4a SDK 5, SDK 8	2,70/ 3,10
1023	VYŠETŘOVNA	20,4	PVC	P11a	NÁTĚR KER. OBKLAD ZA LINKOU	N1b/ N4	RASTR 4a SDK 5, SDK 8	2,70/ 3,10
1024	VYŠETŘOVNA	20,9	PVC	P11a	NÁTĚR KER. OBKLAD ZA LINKOU	N1b/ N4	RASTR 4a SDK 5, SDK 8	2,70/ 3,10
1025	VYŠETŘOVNA	19,8	PVC	P11a	NÁTĚR KER. OBKLAD ZA LINKOU	N1b/ N4	RASTR 4a SDK 5, SDK 8	2,70/ 3,10
1026	VYŠETŘOVNA	20,4	PVC	P11a	NÁTĚR KER. OBKLAD ZA LINKOU	N1b/ N4	RASTR 4a SDK 5, SDK 8	2,70/ 3,10
1027	ZÁDVEŘÍ	22,7	ČISTÍCÍ ZÓNA	K10	POHL. STĚRKA	N7	RASTR R7, SDK 5, SDK 8	2,70/ 3,10
1028	CHODBA	28,8	TERACO	T10	POHL. STĚRKA KERAM. OBKL. VÝTAHŮ	N7/ PSV	RASTR R7 SDK 5, SDK 10	3,00
1029	SCHODIŠTĚ	17,8	TERACO	T01/ T02	POHL. STĚRKA KERAM. OBKL. VÝTAHŮ	N7/ PSV	STĚRKA N7	–
1030	VÝTAH V2-ODPAD	8,9	–	–	NÁTĚR	N3	–	–
1031	VÝTAH V3-PACIENT	8,9	–	–	NÁTĚR	N3	–	–
1032	SANITÁŘI	17,3	PVC	P14	NÁTĚR KER. OBKLAD ZA LINKOU	N1c/ N4	RASTR 4a	2,60
1033	ÚKLID	8,0	KERAMICKÁ DLAŽBA	D10	KER. OBKLAD DO PODHL.	N4	RASTR 4b	2,50
1034	CHODBA	5,8	TERACO	T10	POHL. STĚRKA	N7	RASTR 14	2,90
1035	PŘEDSÍŇ WC Ž PERSONÁL	2,4	KERAMICKÁ DLAŽBA	D10	KER. OBKLAD DO PODHL.	N4	RASTR 5	2,50
1036	CHODBA WC Ž PERSONÁL	3,7	KERAMICKÁ DLAŽBA	D10	KER. OBKLAD DO PODHL.	N4	RASTR 5	2,50
1037	WC Ž PERSONÁL	1,0	KERAMICKÁ DLAŽBA	D10	KER. OBKLAD DO PODHL.	N4	RASTR 5	2,50
1038	WC Ž PERSONÁL	1,0	KERAMICKÁ DLAŽBA	D10	KER. OBKLAD DO PODHL.	N4	RASTR 5	2,50
1039	PŘEDSÍŇ WC M PERSONÁL	2,4	KERAMICKÁ DLAŽBA	D10	KER. OBKLAD DO PODHL.	N4	RASTR 5	2,50
1040	CHODBA WC M PERSONÁL	3,8	KERAMICKÁ DLAŽBA	D10	KER. OBKLAD DO PODHL.	N4	RASTR 5	2,50
1041	WC M PERSONÁL	1,0	KERAMICKÁ DLAŽBA	D10	KER. OBKLAD DO PODHL.	N4	RASTR 5	2,50
1042	WC M PERSONÁL	1,0	KERAMICKÁ DLAŽBA	D10	KER. OBKLAD DO PODHL.	N4	RASTR 5	2,50
1043a	RECEPCE	43,5	PVC	P12V	POHL. STĚRKA KER. OBKLAD ZA UMYV.	N7/ N4	RASTR 14	2,90
1043b	TREZORY	3,1	KERAMICKÁ DLAŽBA	D10	NÁTĚR	N1c	RASTR 4b	2,50
1043c	DISKRETNÍ ZÓNA	6,6	PVC	P12V	POHL. STĚRKA	N7	RASTR 14	2,60
1044	DENNÍ MÍSTNOST ZAMĚST.	16,3	PVC	P14V	NÁTĚR KER. OBKLAD ZA LINKOU	N1c/ N4	RASTR 4b	2,60
1045	ZÁZEMÍ RECEPCE	13,0	PVC	P14V	NÁTĚR KER. OBKLAD ZA LINKOU	N1c/ N4	RASTR 4b	2,60
1046	AMBULANCE	30,7	PVC EL. VODIVÉ	P11	NÁTĚR KER. OBKLAD ZA LINKOU	N1b/ N4	RASTR 4a SDK 5, SDK 8	2,60/ 3,10
1047	BOX	2,4	PVC	P11a	NÁTĚR	N1b	RASTR 5	2,50
1048	BOX	1,9	PVC	P11a	NÁTĚR	N1b	RASTR 5	2,50
1049	ČEKÁRNA	163,9	TERACO	T10V	POHL. STĚRKA	N7	RASTR 13,14 SDK 5, SDK 8	2,90/ 3,10
1050	CHODBA	4,0	PVC	P14	NÁTĚR	N1c	RASTR 3	2,50
1051	HYGIENICKÁ BUŇKA	4,8	PVC PROTISKLUZNÉ	P13	KER. OBKLAD DO PODHL.	N4	RASTR 3	2,50
1052	NEOBSAZENO	–	–	–	–		–	–
1053	DISPEČINK	25,4	PVC	P14	NÁTĚR KER. OBKLAD ZA LINKOU	N1c/ N4	RASTR 3 SDK 5, SDK 8	2,60/ 3,10
1054	ZÁDVEŘÍ	10,8	TERACO, ČISTÍCÍ ZÓNA	T10, K10	POHL. STĚRKA	N7	RASTR 13 SDK 5	2,90/ 3,10
1055	HALA	172,3	TERACO, ČISTÍCÍ ZÓNA	T10V, T10, K10	POHL. STĚRKA KERAM. OBKL. VÝTAHŮ	N7/ PSV	RASTR 14 SDK 5, SDK 8	2,90/ 3,10
1056	WC-IMOBILNÍ ŽENY	4,7	KERAMICKÁ DLAŽBA	D10	KER. OBKLAD DO PODHL.	N4	RASTR 3	2,50
1057	PŘEDSÍŇ WC Ž PACIENT	14,4	KERAMICKÁ DLAŽBA	D10	KER. OBKLAD DO PODHL.	N4	RASTR 3	2,50
1058	WC Ž PACIENT	1,1	KERAMICKÁ DLAŽBA	D10	KER. OBKLAD DO PODHL.	N4	RASTR 5	2,50
1059	WC Ž PACIENT	1,1	KERAMICKÁ DLAŽBA	D10	KER. OBKLAD DO PODHL.	N4	RASTR 5	2,50
1060	WC Ž PACIENT	1,1	KERAMICKÁ DLAŽBA	D10	KER. OBKLAD DO PODHL.	N4	RASTR 5	2,50
1061	WC Ž PACIENT	1,1	KERAMICKÁ DLAŽBA	D10	KER. OBKLAD DO PODHL.	N4	RASTR 5	2,50
1062	WC Ž PACIENT	1,1	KERAMICKÁ DLAŽBA	D10	KER. OBKLAD DO PODHL.	N4	RASTR 5	2,50
1063	WC Ž PACIENT	1,1	KERAMICKÁ DLAŽBA	D10	KER. OBKLAD DO PODHL.	N4	RASTR 5	2,50
1064	UMÝVÁRNA Ž PACIENT	5,0	KERAMICKÁ DLAŽBA	D10	KER. OBKLAD DO PODHL.	N4	RASTR 3	2,50
1065	VÝTAH V4	7,4	–	–	NÁTĚR	N3	–	–
1066	VÝTAH V5	7,4	–	–	NÁTĚR	N3	–	–
1067	ZÁVĚTŘÍ	16,3	ČISTÍCÍ ZÓNA	XX	–		–	–
1068	ATRIUM	103	TERACO	T10V	POHL. STĚRKA SLOUPŮ KZS VIZ SKLADBY KCÍ	W1,W2 W3/N 7	–	–
1068b	ATRIUM – OZELENĚNÍ	225,2	ZELENÁ STŘECHA	R7	KZS VIZ SKLADBY KCÍ	W1,W2 W3	RASTR 14 SDK 6	3,40
1069	ESKALÁTOR	39,6	–	–	–		–	–
1070	VÝTAH V6	7,4	–	–	NÁTĚR	N3	–	–
1071	VÝTAH V7-JÍDLO	8,9	–	–	NÁTĚR	N3	–	–
1072	WC-IMOBILNÍ MUŽI	6,1	KERAMICKÁ DLAŽBA	D10	KER. OBKLAD DO PODHL.	N4	RASTR 3	2,50
1073	UMÝVÁRNA M PACIENT	6,1	KERAMICKÁ DLAŽBA	D10	KER. OBKLAD DO PODHL.	N4	RASTR 3	2,50
1073a	PISOÁRY M PACIENT	9,5	KERAMICKÁ DLAŽBA	D10	KER. OBKLAD DO PODHL.	N4	RASTR 3	2,50
1073b	WC M PACIENT	1,0	KERAMICKÁ DLAŽBA	D10	KER. OBKLAD DO PODHL.	N4	RASTR 5	2,50
1073c	WC M PACIENT	1,0	KERAMICKÁ DLAŽBA	D10	KER. OBKLAD DO PODHL.	N4	RASTR 5	2,50

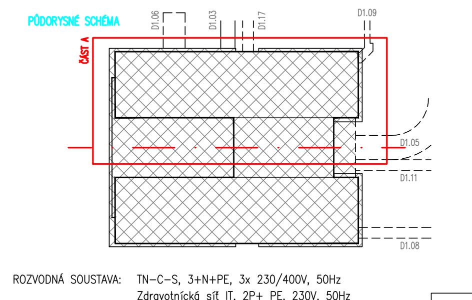

ROZVODNÁ SOUSTAVA: TN-C-S, 3+N+PE, 3x 230/400V, 50Hz
Zdravotnická síť IT, 2P+ PE, 230V, 50Hz

OCHRANA PŘED ÚRAZEM EL. PROUDEM: AUTOMATICKÉ ODPOJENÍ OD ZDROJE
DOPLŇUJÍCÍ OCHRANNÉ POSPOJOVÁNÍ

D1.01 CENTRÁLNÍ URGENTNÍ PŘÍJEM – FÁZE I.
D1.01.4g1 SILNOPROUDÁ ELEKTROTECHNIKA

TENTO VÝKRES A JEHO DETAILY JSOU MAJETKEM ZHOTOVITELE A NESMÍ BÝT POUŽIT CELÝ ANI Z ČÁSTI BEZ JEHO PÍSEMNÉHO SOUHLASU (DLE ZÁKONA Č. 121/2000 Sb.).

ZPRACOVATEL DÍLČÍ ČÁSTI: ATELIER PENTA v.o.s., Mrštíkova 12, 586 01 Jihlava			penta — Mrštíkova 12, 586 01 Jihlava, tel.: +420 567 312 451-4, fax: +420 567 3124 55
VEDOUCÍ PROJEKTANT	VYPRACOVAL	KONTROLOVAL	
ING.ARCH. J. HOMOLKA, CSc.	ING. PETR ZACHA	ING. PETR KREMLÁČEK	
GENERÁLNÍ PROJEKTANT: ATELIER PENTA v.o.s., Mrštíkova 12, 586 01 Jihlava			penta — Mrštíkova 12, 586 01 Jihlava, tel.: +420 567 312 451-4, fax: +420 567 3124 55
VEDOUCÍ PROJEKTANT	HLAVNÍ INŽENÝR PROJEKTU		
ING.ARCH. JAROMÍR HOMOLKA, CSc.	ING. VIKTOR ŠLAPAL		
INVESTOR: Pardubický kraj, Komenského náměstí 125, 532 11 Pardubice			

NÁZEV AKCE: NPK a.s., PARDUBICKÁ NEMOCNICE VÝSTAVBA PAVILONU CUP S CENTRALIZACÍ AKUTNÍCH PROVOZŮ	FORMÁT	30x A4	ČÍSLO PARÉ
	DATUM	08 / 2020	
	STUPEŇ	DPS	
	ZAK. ČÍSLO	A 06-18-P	
VÝKRES: 1.NP – SVĚTELNÉ ROZVODY – část A	MĚŘÍTKO 1 : 50	Č. VÝKRESU D1.01.4g1-31A/I	